OptiCal

Humidité Relative et Générateur de Température avec Référence à Miroir Refroidi Intégré

L'OptiCal est un calibreur d'humidité et de température complètement autonome. Le système comprend une chambre climatique pouvant accueillir cinq capteurs d'humidité ou plus, selon leurs dimensions. L'humidité et la température à l'intérieur de la chambre sont contrôlées en boucle et surveillées en permanence par un hygromètre de précision à miroir refroidi. L'OptiCal gère la durée des fl ux d'air sec et saturé, selon la valeur pré-sélectionnée de l'humidité relative. La température de la chambre est contrôlée par une pompe à chaleur Peltier - zone quatre pour une stabilité maximale et un gradient de température minimal. Le réservoir d'eau distillée sur la partie frontale de l'unité permet un remplissage facilité du saturateur. Le dessiccateur, aisément accessible, peut être alimenté en chaleur selon besoin. Aucune autre intervention de maintenance n'est requise, seule, une alimentation électrique monophasée est nécessaire.

Informations Générales

- Calibreur d'humidité relative et de température de grande précision
- Génère de 10 à 90% HR sur une plage de température de 10 à 50°C
- Hygromètre de référence à miroir refroidi incorporé
- Étalonnage agréé UKAS, fourni comme standard
- Génération de profils d'humidité et de température pour vérification automatisée de capteurs
- Calibreur transportable pour calibrage sur site

Spécifications Techniques

Hygromètre de Référence	
Type	l'Optidew, transmetteur de point de rosée à miroir refroidi
Humidité	
Gamme Générateur	HR de 10 à 90%
Précision Élément de Contrôle	≤±1% HR (10–70% HR) ≤±1,5% HR (70–90% HR)
Stabilité	±0,2% HR (20–80% HR)
Température	
Gamme Générateur	+10 à +50°C (Point de consigne T° minimum = 10°C au-dessous de la température ambiante)
Précision	±0,1°C
Stabilité	±0,1°C
Chambre	
Rampe d'Accélération de : **20 à +40°C** **40 à 20°C**	 1,5°C/minute 0,7°C/minute
Élément de Contrôle	Capteur d'humidité relative démontable
Généralités	
Ports de Capteurs	Jusqu'à 5 – diamètre corps capteur de 5 à 25mm - montage au moyen d'adaptateurs de ports
Volume Chambre	2000cm³
Dimensions Chambre	105 x 105 x 160mm (L x H x P)
Dimensions Instrument	520 x 290 x 420mm (L x H x P)
Résolution Point de Consigne	0,1 pour humidité et température
Affichage	2 lignes alphanumériques haute défi nition
Unités de Mesure	°C, °C point de rosée, % RH g/kg, g/m³, $(t-t_d)$, a_w
Sorties Analogique Numérique Alarme	 2 canaux 4-20 mA ou 0-20 mA RS232 (RS485 en option) contact sec, 2A à 30 V DC
Alimentation	85–264 V AC, 47–63 Hz, 150 VA
Poids	20kg

Logging and profiling software

Veuillez prendre note : Michell Instruments adopte un programme de développement continu qui nécessite parfois des changements de spécifications sans préavis. Veuillez nous contacter pour connaître la version la plus récente.

OptiCal

Accessoires et Pièces de Rechange

0,25kg desséchant (orange)	**A000171**
Ø de 18,5mm butée	**A000200**
Module de séchage	**A000240**
Bouteille à eau	**A000242**
Capteur PRT	**A000243**
Kit de porte avec 5 ports. 5 adaptateurs à spécifier	**A000263**
Kit de porte avec 5 ports et 25 adaptateurs (5 x ø de 19mm, 4 x ø de 12mm, ø 13,5mm, ø de 15mm, ø de 18,5mm, ø de 24mm – et butées. (Adaptateur inclus)	**A000264**
Outil pour changer les adaptateurs de port	**A000265**
Porte avec fenêtre transparente – aucun port	**A000266**
Porte sans port	**A000268**
Kit de porte à utiliser avec MI Optidew. (Adaptateur de port pour capteur de point de rosée Optidew, adaptateur de port PRT et 4 x adaptateurs avec ø de 19mm. (Adaptateur inclus)	**A000269**
Adpt de port en polymère avec ø de 18,5mm à ø de 3mm (pour sonde Optidew)	**A000273**
Adpt de port en polymère moulé M30x1 et butée (à modifier par le client)	**A000290**
Adpt de port en polymère - ø selon client et butée	**A000290X**
Adpt de port en polymère pour sonde avec ø de 12mm, butée (M30x1)	**A000291**
Adpt de port en polymère pour sonde avec ø de 13.5mm, butée (M30x1)	**A000292**
Adpt de port en polymère pour sonde avec ø de 14mm, butée (M30x1)	**A000293**
Adpt de port en polymère pour sonde avec ø de 15mm, butée (M30x1)	**A000294**
Adpt de port en polymère pour sonde avec ø de 18.5mm, butée (M30x1)	**A000295**
Adpt de port en polymère pour sonde avec ø de 19mm, butée (M30x1)	**A000296**
Adpt de port en polymère pour sonde avec ø de 24mm butée (M30x1)	**A000297**
Adpt de port en polymère pour sonde avec ø de 25mm butée (M30x1)	**A000298**
Détecteur de commande	**HT961T00**
Boîte de transport pour Optical et S904	**OCAL-TC**

Dimensions

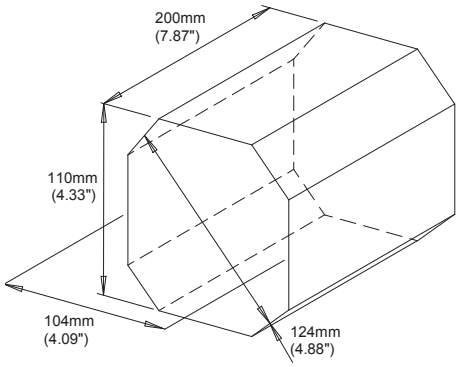

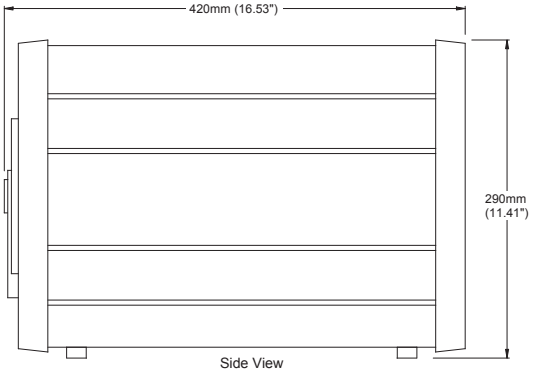

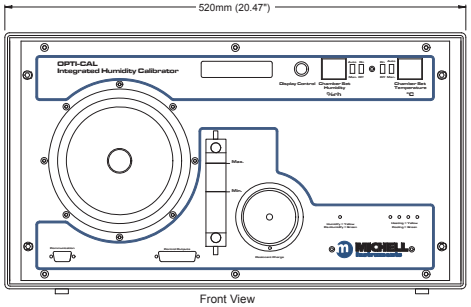

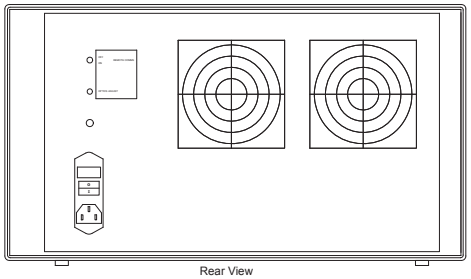

Codes de Commande

OPTICAL – Système de précision d'étalonnage de l'humidité avec contrôle thermique. Comprend une porte à 5 ports et un hygromètre de référence à miroir refroidi intégré avec étalonnage HR à 3 points UKAS		
Fonction	**Article**	**Description**
Modèle de base	OPTICAL	Unité de base

CMI FRANCE

Ecoparc d'Affaires
F- 41210 Neung-sur-Beuvron
Tel : +33 (0)2 54 95 70 95

Agence Rhône Alpes :
F- 26160 La Bégude de Mazenc
Tel: +33 (0)4 75 54 57 26

infofr@cmitest.com
www.cmitest.com

© Michell Instruments 2009-2012